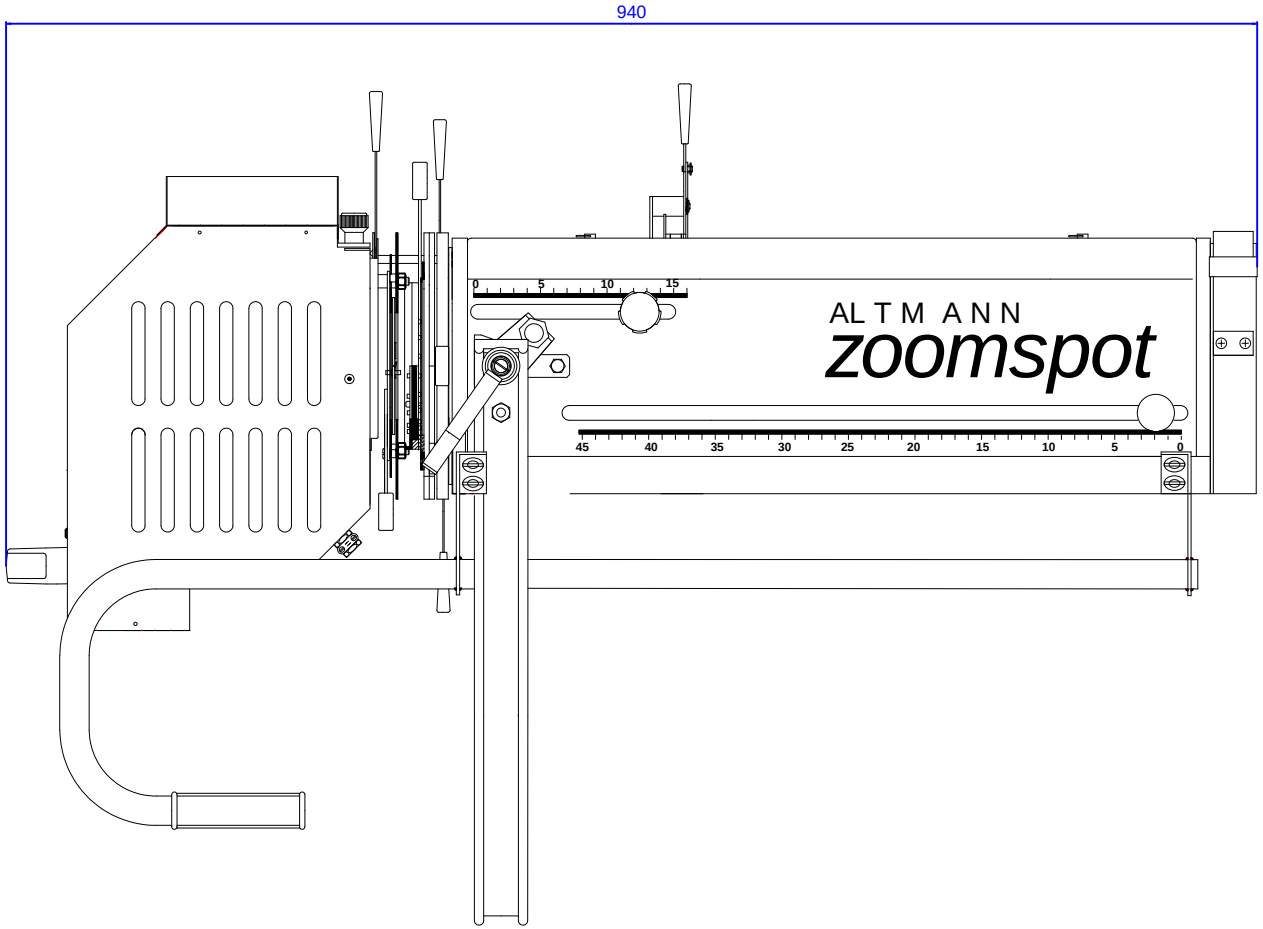

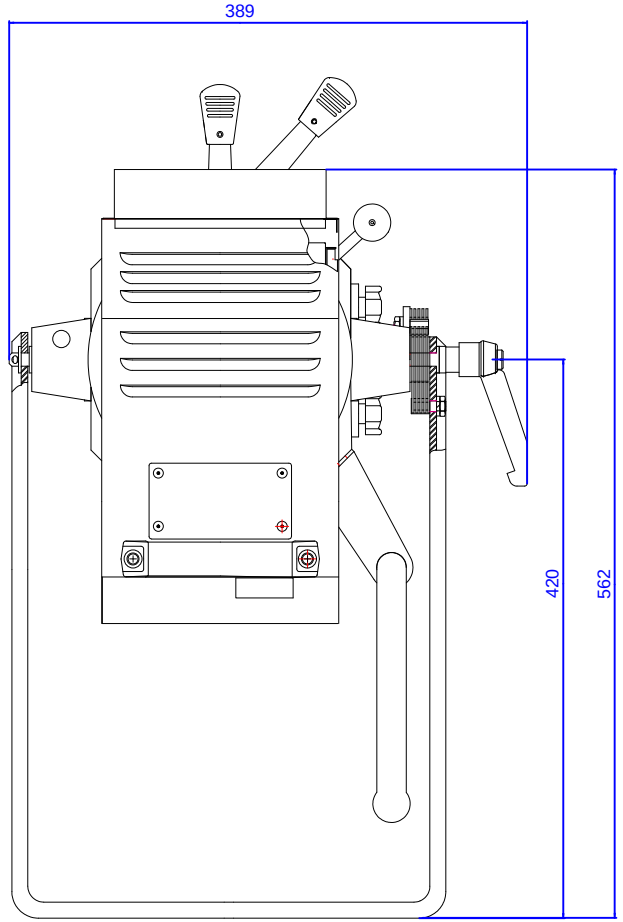

HMI-Zoom-Verfolgerscheinwerfer AZU 109 D mit manueller Verdunklerblende (Dimmer)
Bei Bedarf: Zeichnung im DXF-Format bitte anfordern