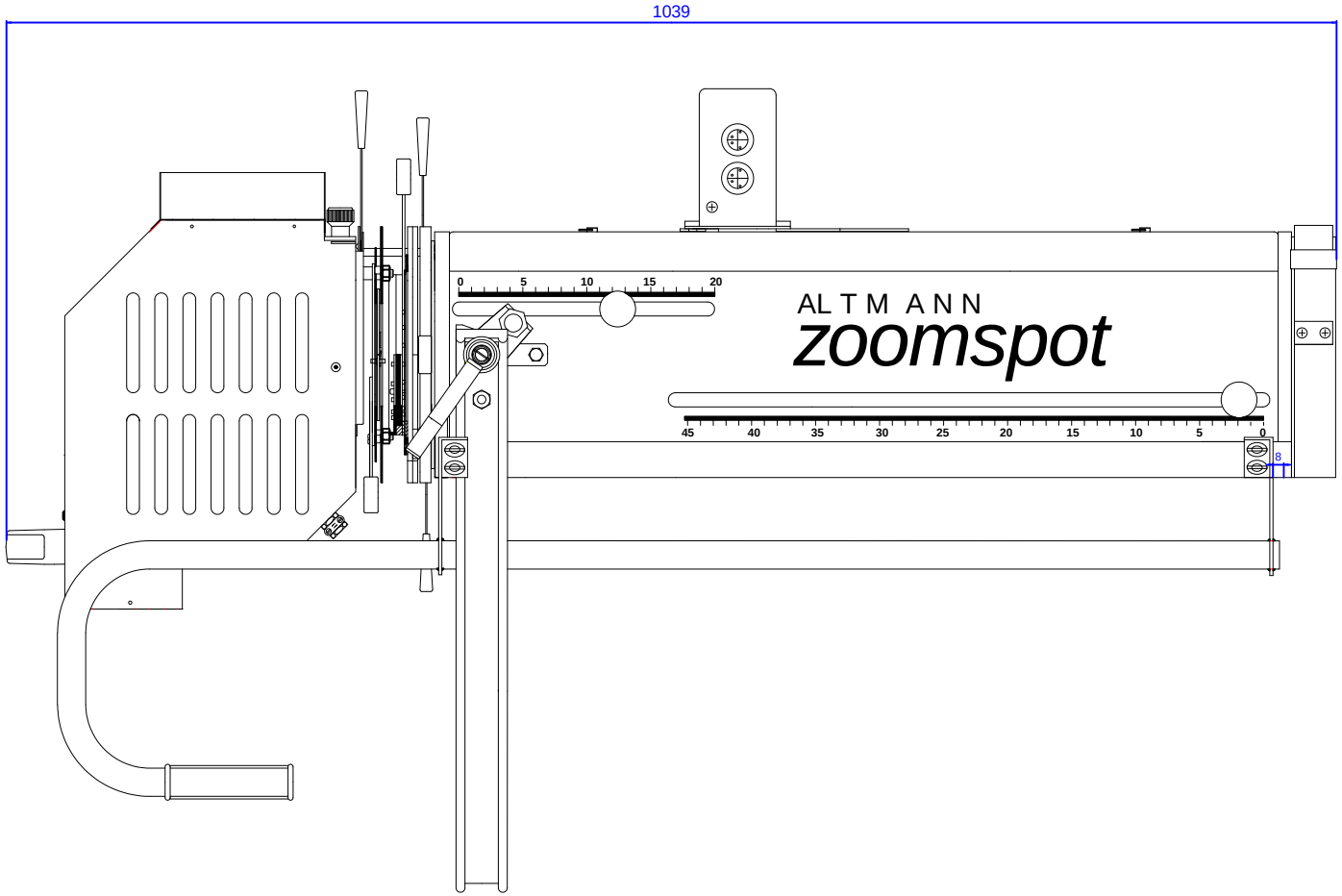

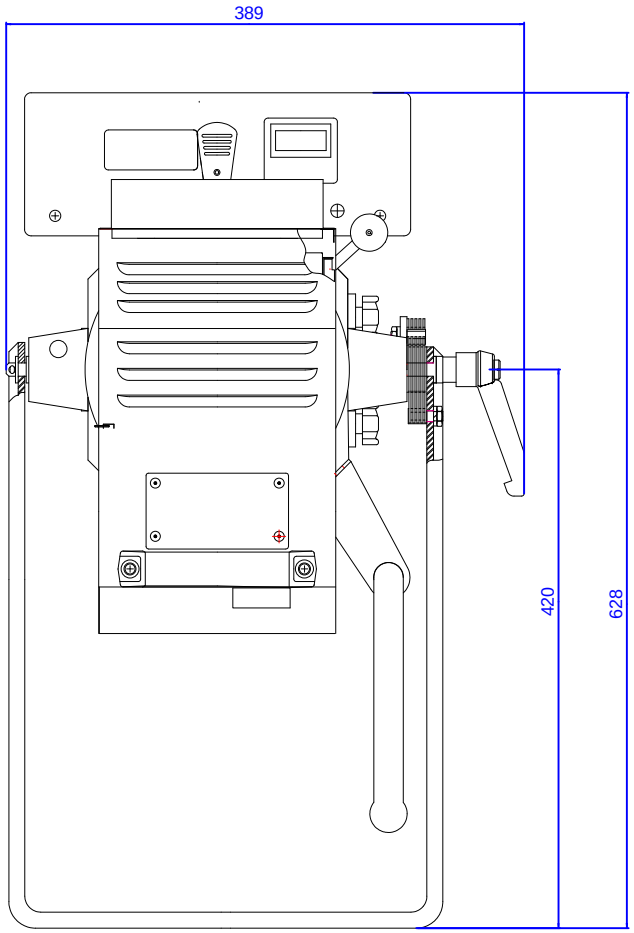

HMI-Zoom-Verfolgerscheinwerfer AZU 106 DMS
Verdunklerblende (Dimmer) mit motorischem Antrieb und DMX-Ansteuerung
Bei Bedarf: Zeichnung im DXF-Format bitte anfordern

				Datum	Name
				Bearb.	
				Gepr.	
				Norm	
				Altmann Lichttechnik GmbH Industriestr.23 70329 Stuttgart	
Benennung					Blatt
Werkstoff		Zeichn.-Nr.			