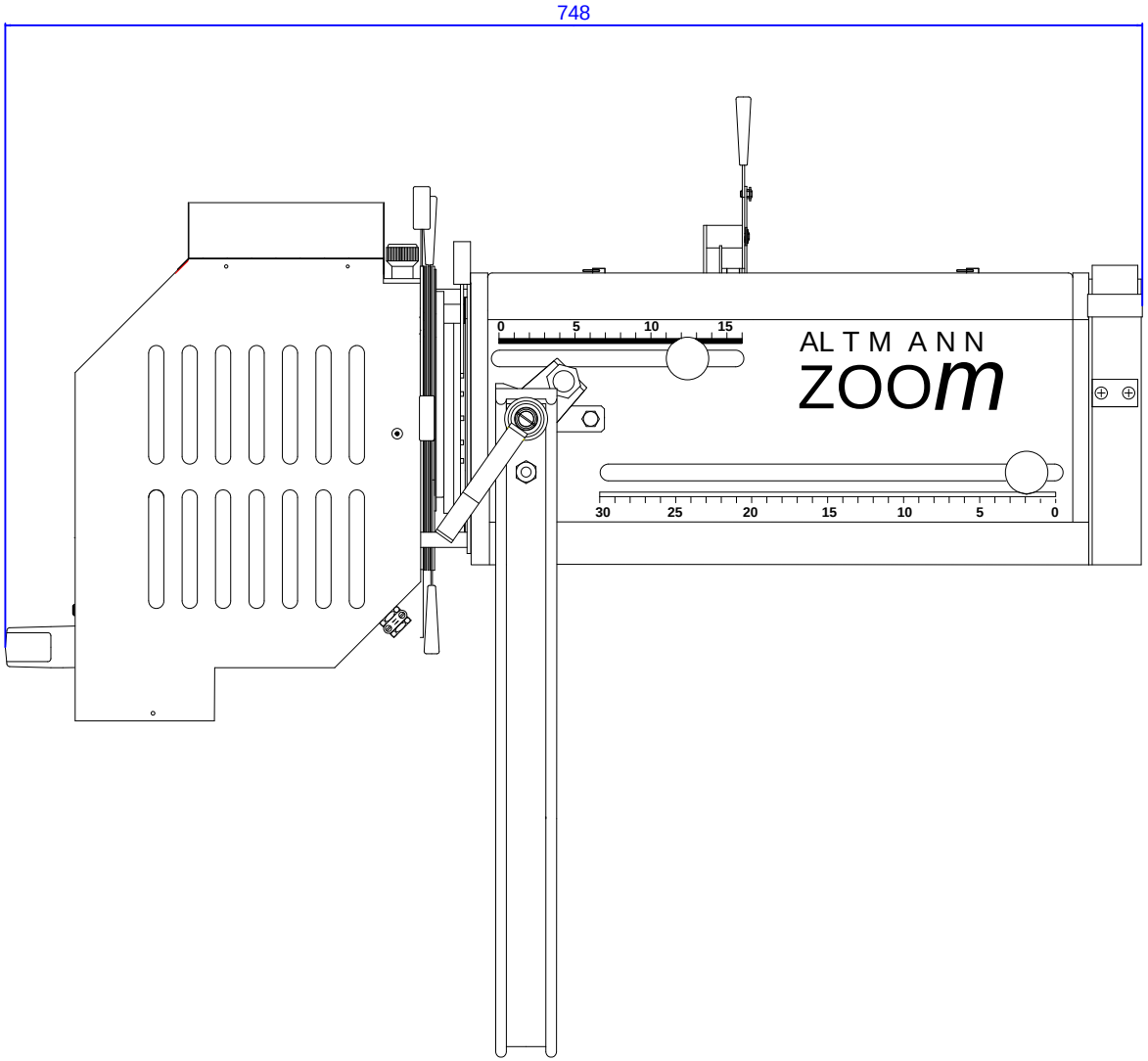

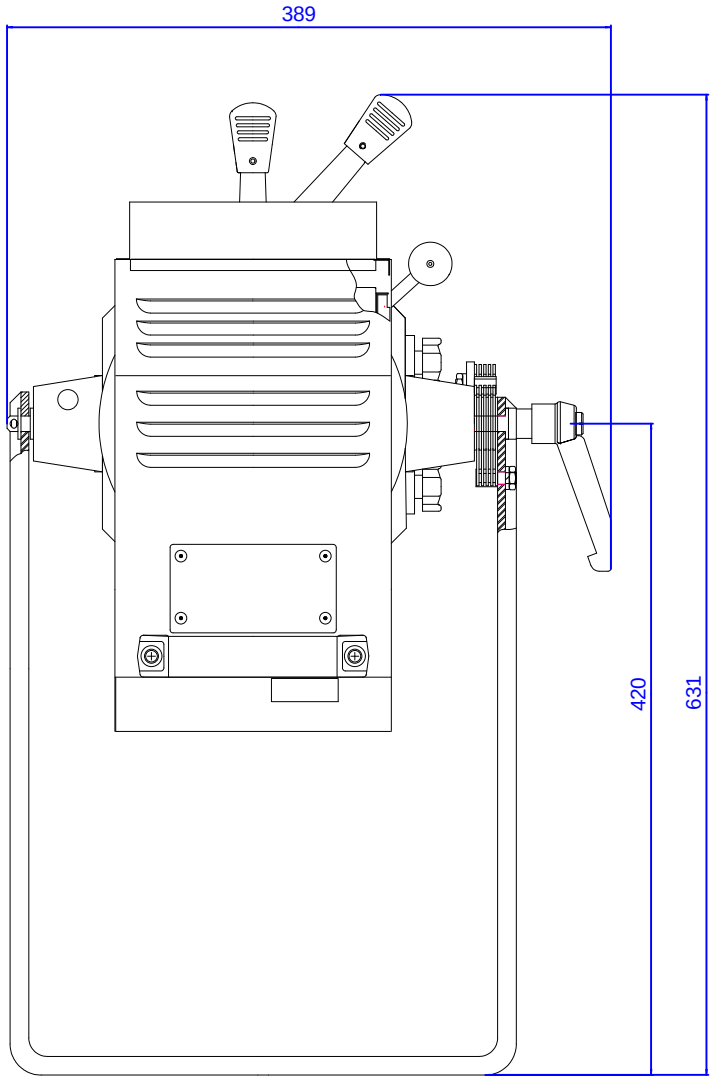

HMI-Zoom-Profilscheinwerfer AMZ 112 D mit manueller Verdunklerblende (Dimmer))
Bei Bedarf: Zeichnung im DXF-Format bitte anfordern

					Datum	Name	
					Gezeichnet		
					Geprüft		
					Norm		
					Altmann Lichttechnik GmbH Stuttgart 70395 Stuttgart		Maßstab
Anzahl	Änderungen	Datum	Name				