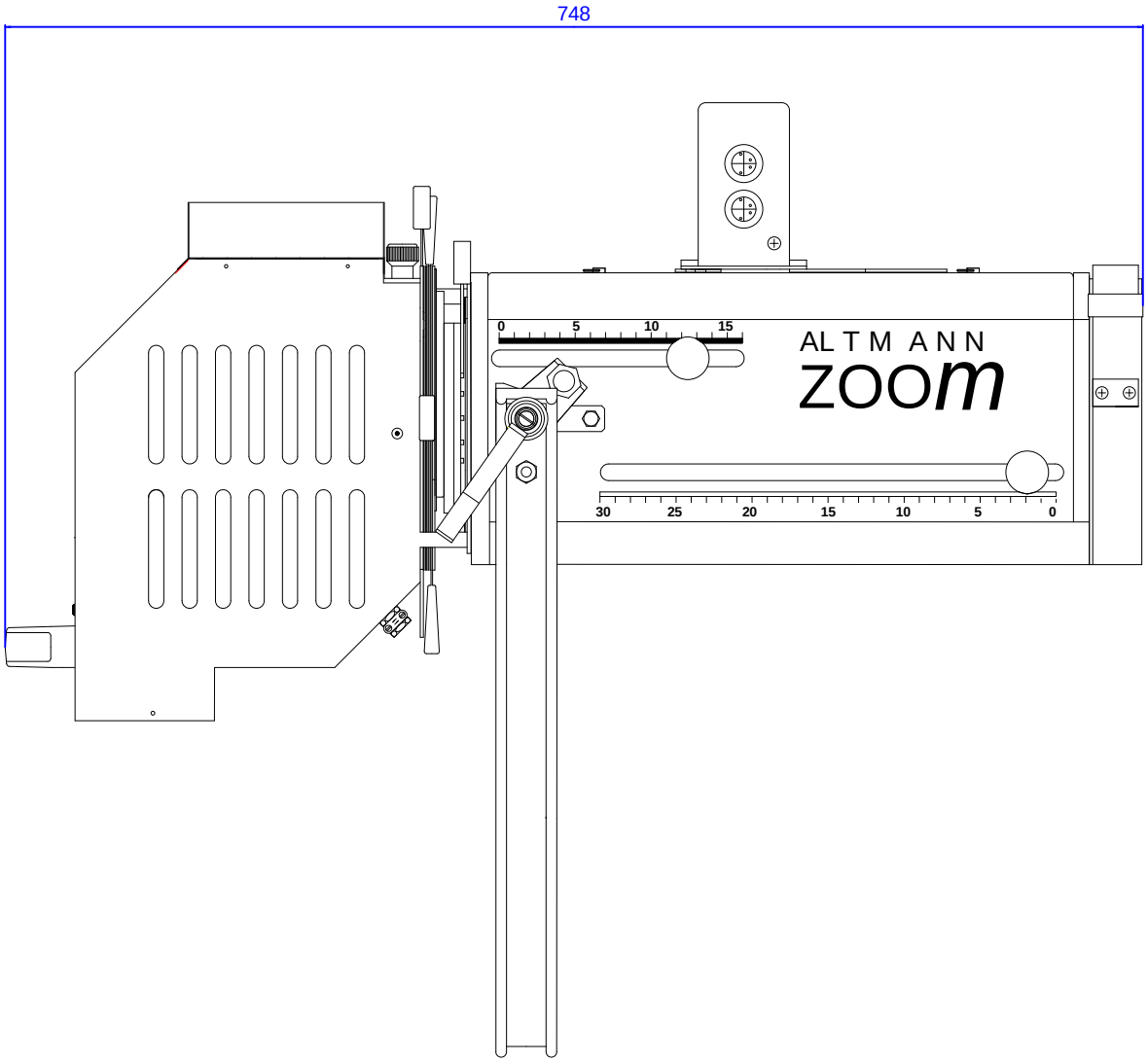

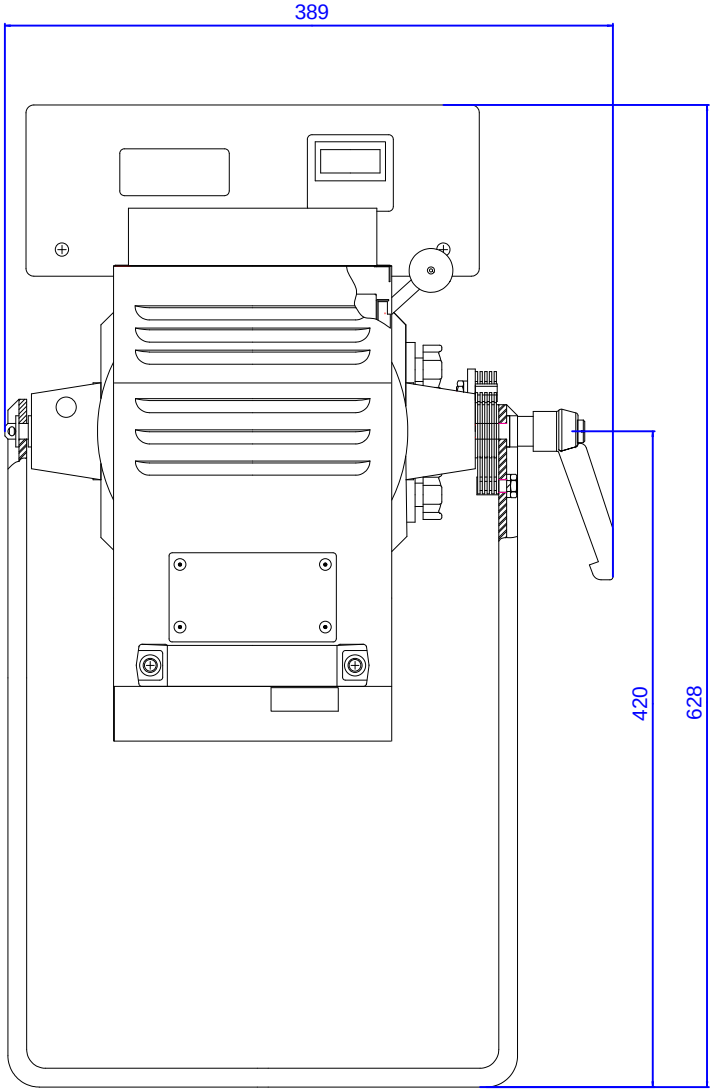

HMI-Zoom-Profilscheinwerfer AMZ 112 DMS
Verdunklerblende (Dimmer) mit motorischem Antrieb und DMX-Ansteuerung
Bei Bedarf: Zeichnung im DXF-Format bitte anfordern

				Datum	Name
				Gezeichnet:	
				Geprüft:	
				Norm:	
				Altmann+Hildebrandt GmbH	
				Weilweiler 23	
				70806 Stuttgart	
					Blatt
Änderung	Datum	Name			