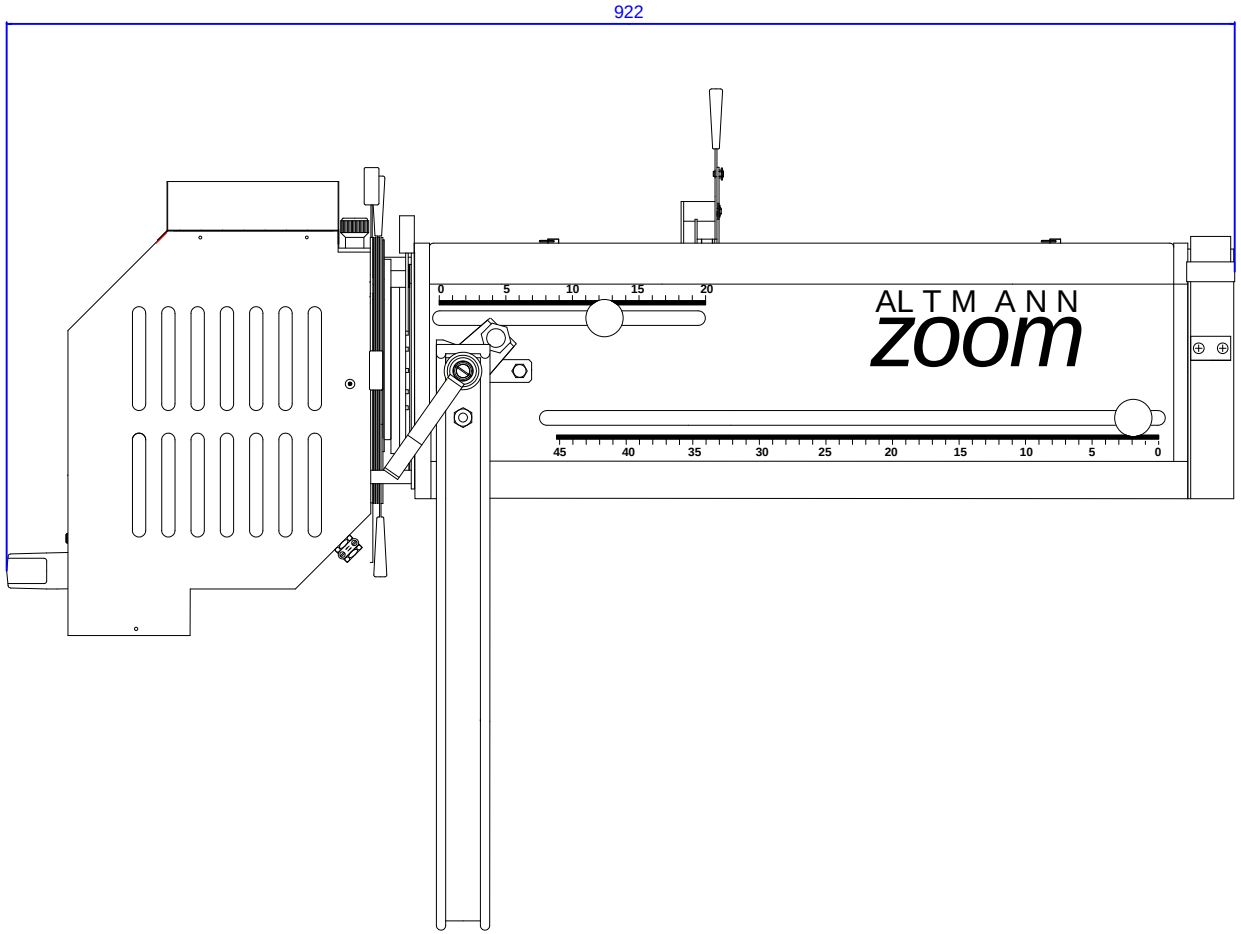

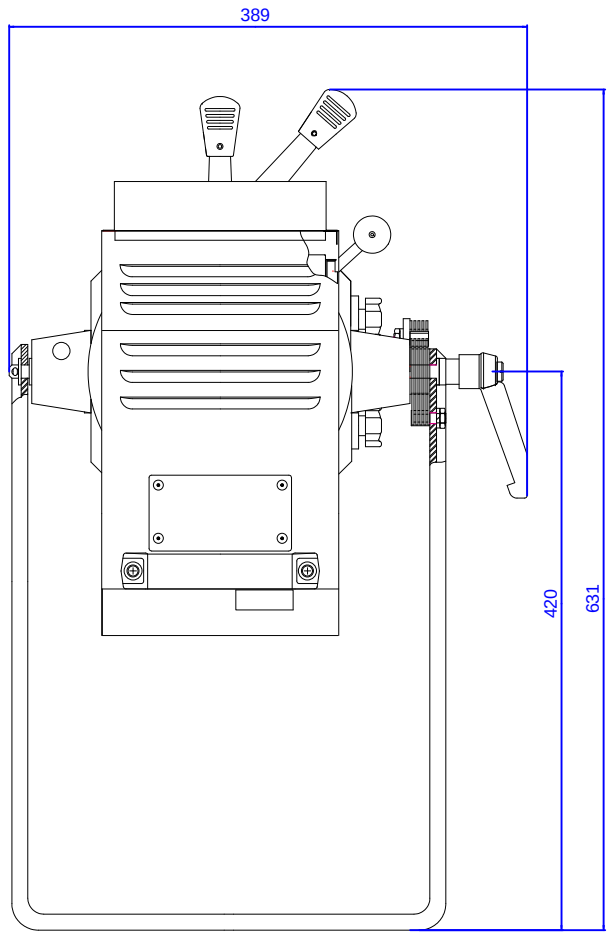

HMI-Zoom-Profilscheinwerfer AMZ 109 D mit manueller Verdunklerblende (Dimmer))
Bei Bedarf: Zeichnung im DXF-Format bitte anfordern