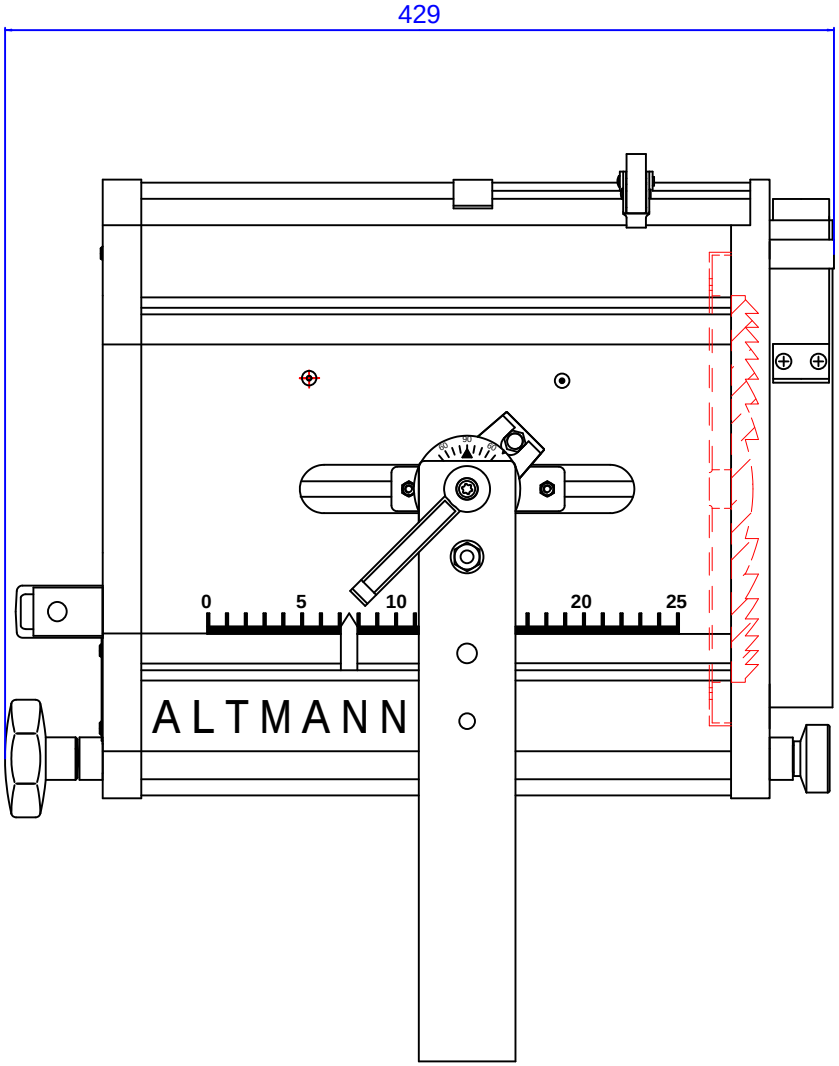

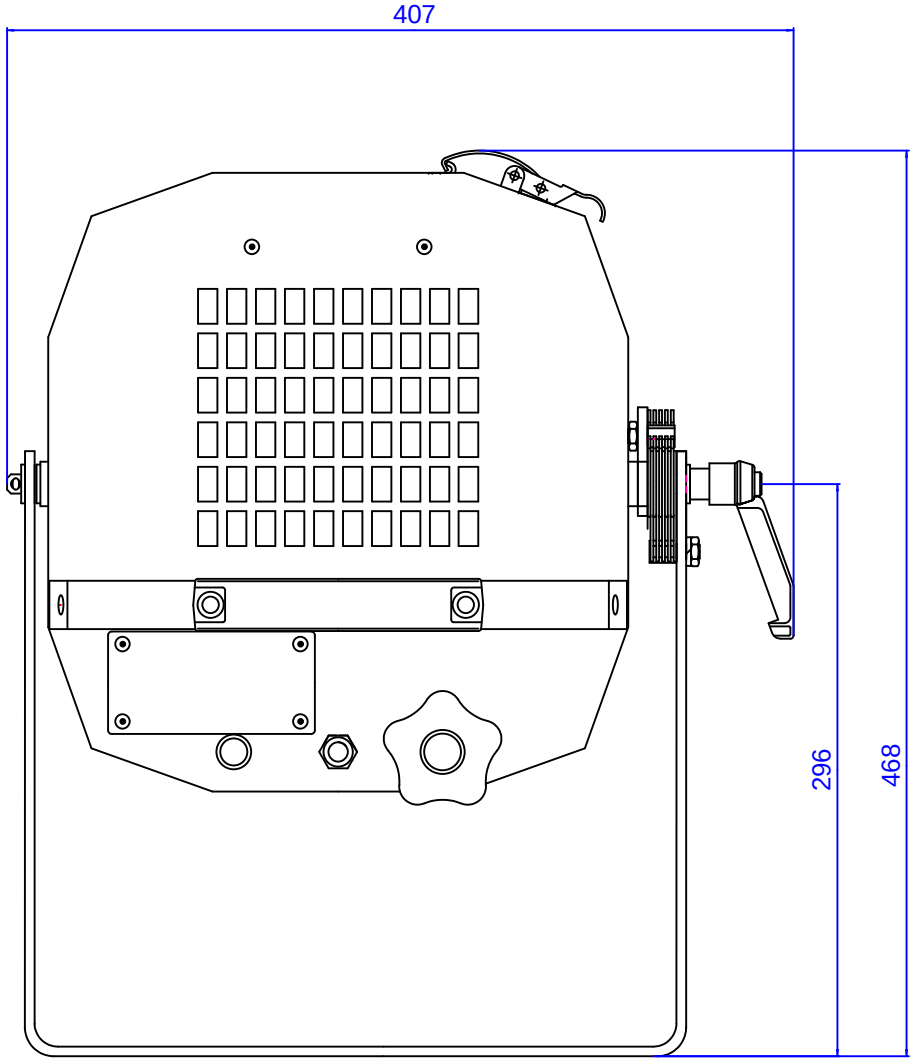

Halogen-Stufenlinsenscheinwerfer AVP 201/AVP 2501/AVP 201 K
Bei Bedarf: Zeichnung im DXF-Format bitte anfordern

				Datum	Name
				Bearb.	
				Gepr.	
				Norm.	
				Altmann Lichttechnik GmbH	
				Balauer 23	
				70355 Stuttgart	
	Änderung	Datum	Name		Blatt