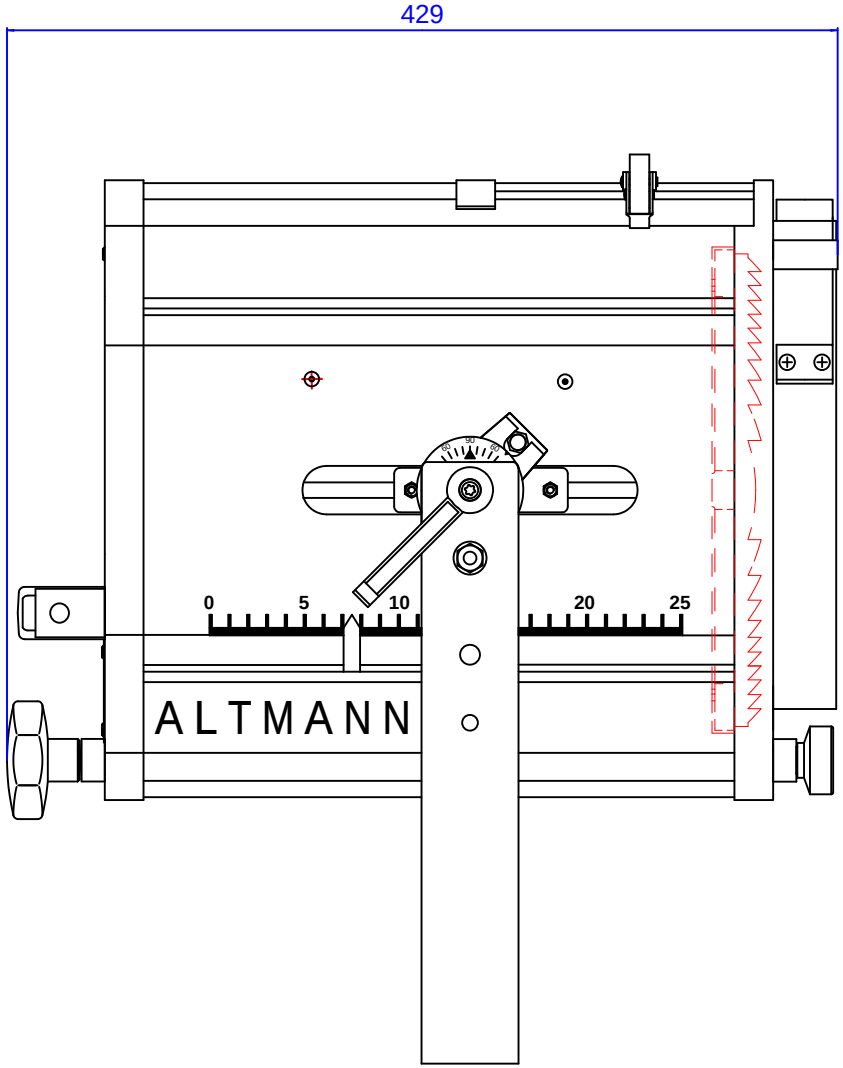

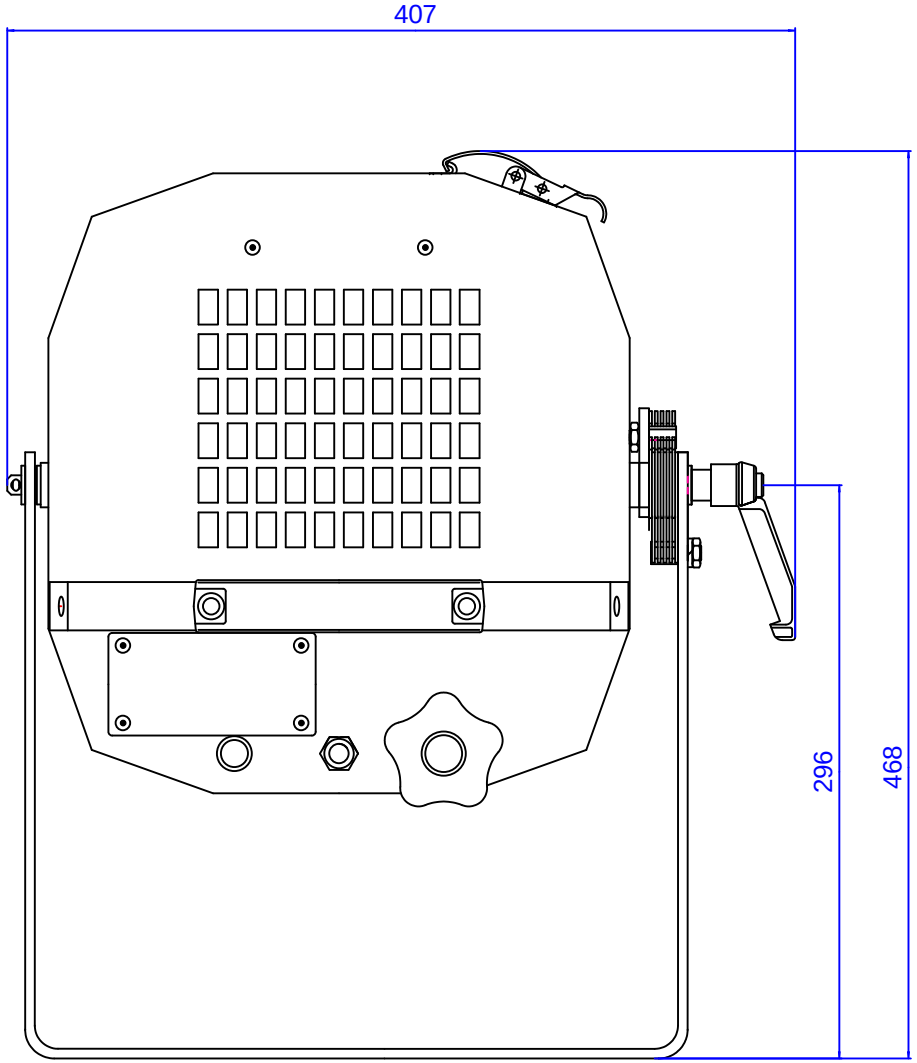

Halogen-Stufenlinsenscheinwerfer AVP 201 N/AVP 2501 N/AVP 201 NK
Bei Bedarf: Zeichnung im DXF-Format bitte anfordern

				Datum	Name
			Gezeichnet		
			Geprüft		
			Norm		
			Altmann Lichttechnik GmbH Relaisstr 23 70195 Stuttgart		Blatt
Änderungen	Datum	Name			Bl