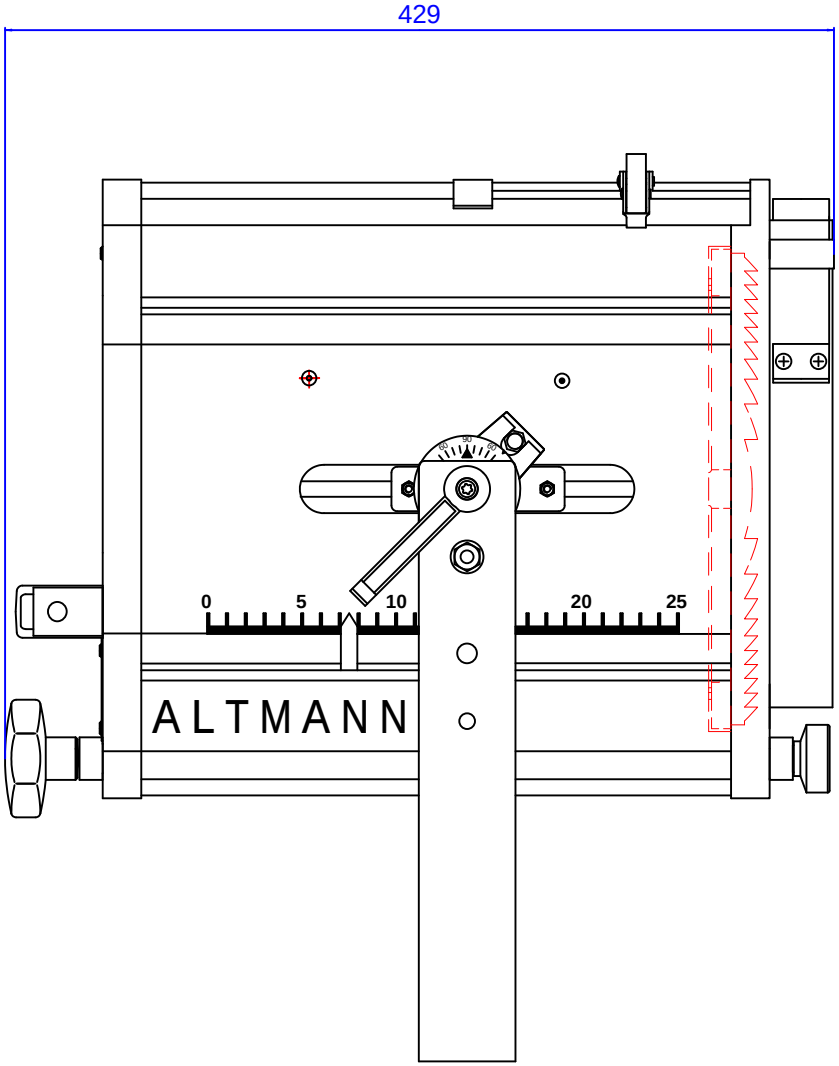

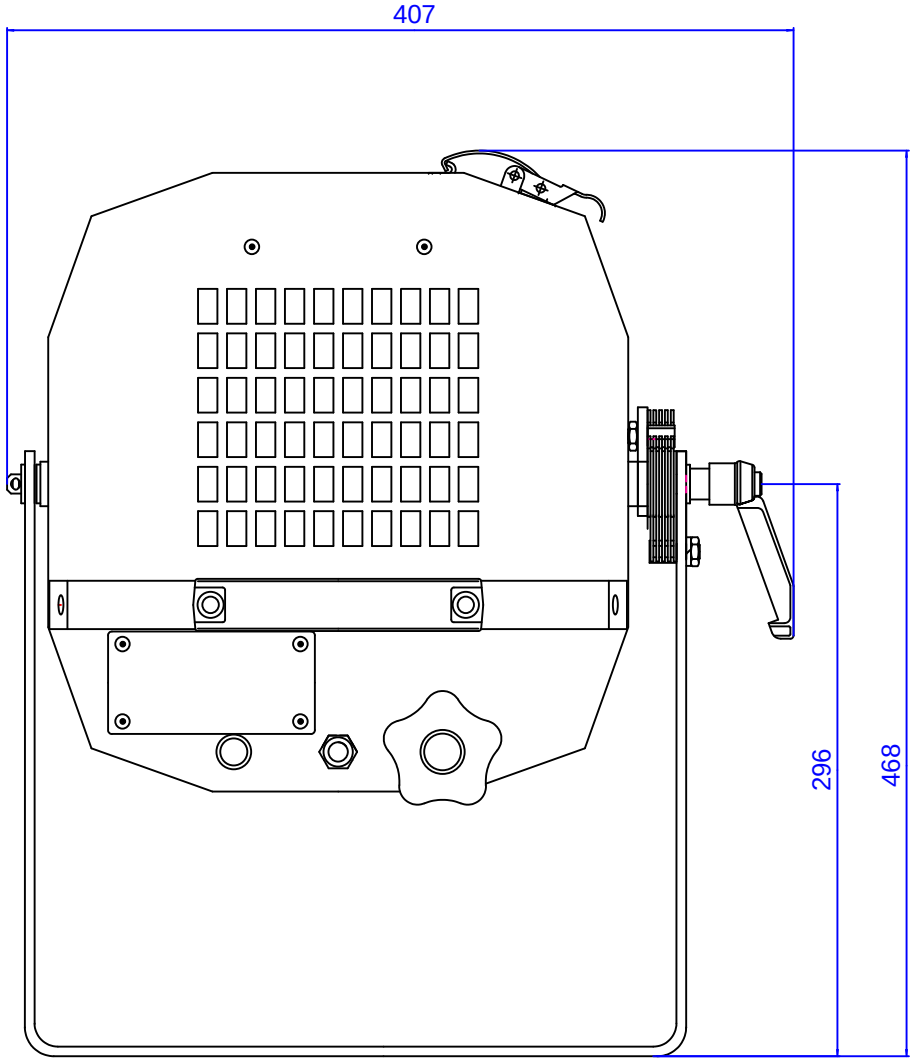

Halogen-Stufenlinsenscheinwerfer AVP 201 NW/AVP 2501 NW/AVP 201 NWK
Bei Bedarf: Zeichnung im DXF-Format bitte anfordern

			Datum	Name	
			Bearb.		
			Gepr.		
			Norm.		
			Altmann Lichttechnik GmbH		Blatt
			Balauer 23		
			70355 Stuttgart		
Änderung	Datum	Name			