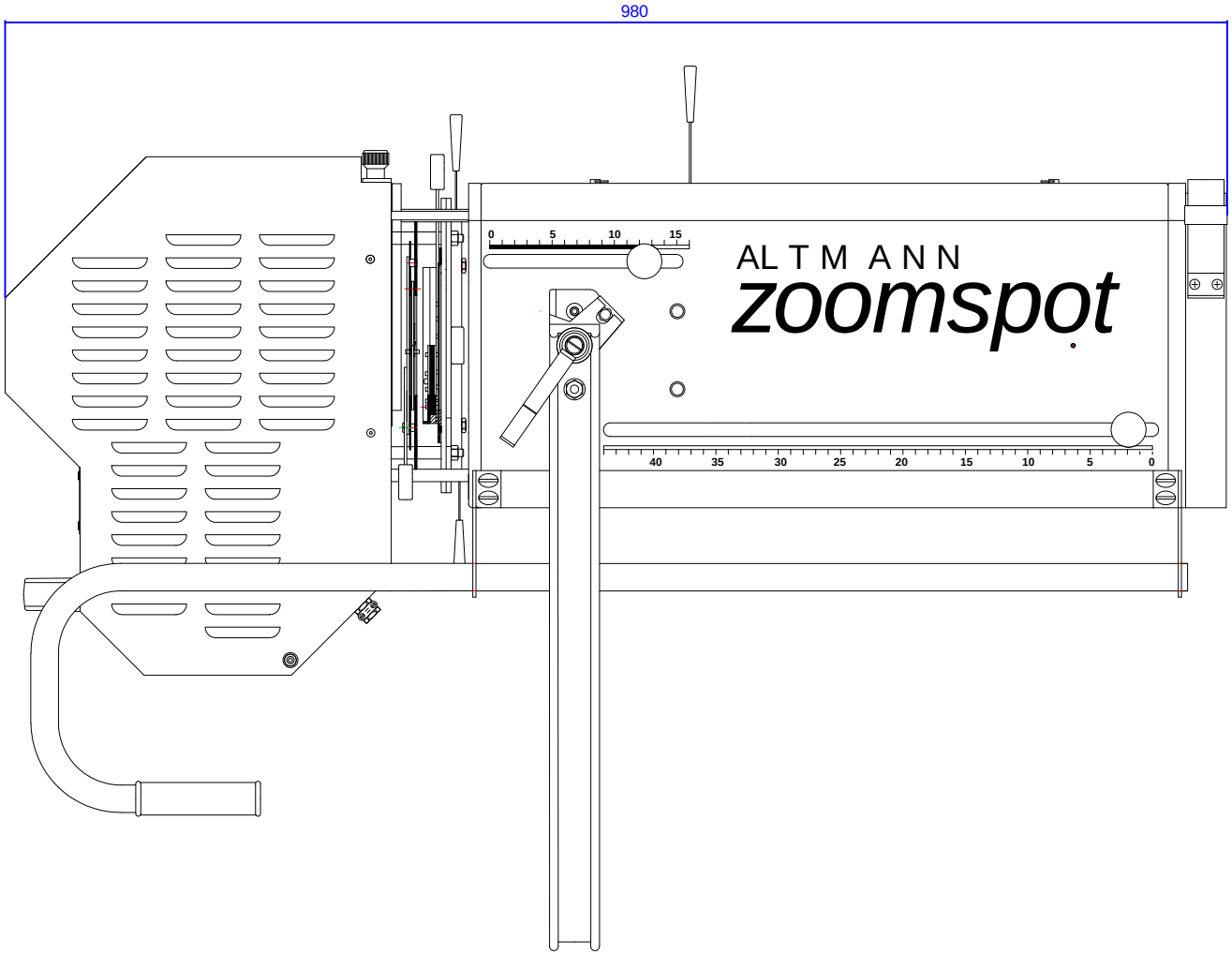

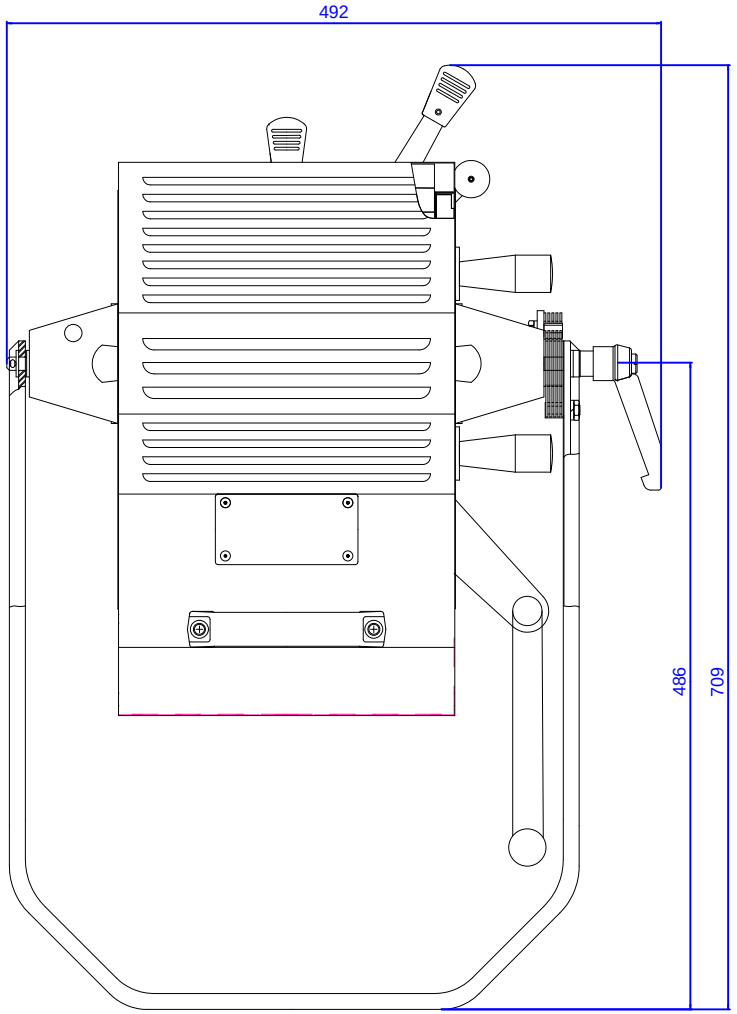

Halogen-Zoom-Verfolgerscheinwerfer AUZ 210/AUZ 2510/AUZ 210 K
Bei Bedarf: Zeichnung im DXF-Format bitte anfordern

	Datum	Name
Gezeichnet		
Geprüft		
Norm		

Altmann Lichttechnik GmbH
Eckenweg 20
70146 Stuttgart

Maßstab

Blatt

Kopiervorlage verboten!