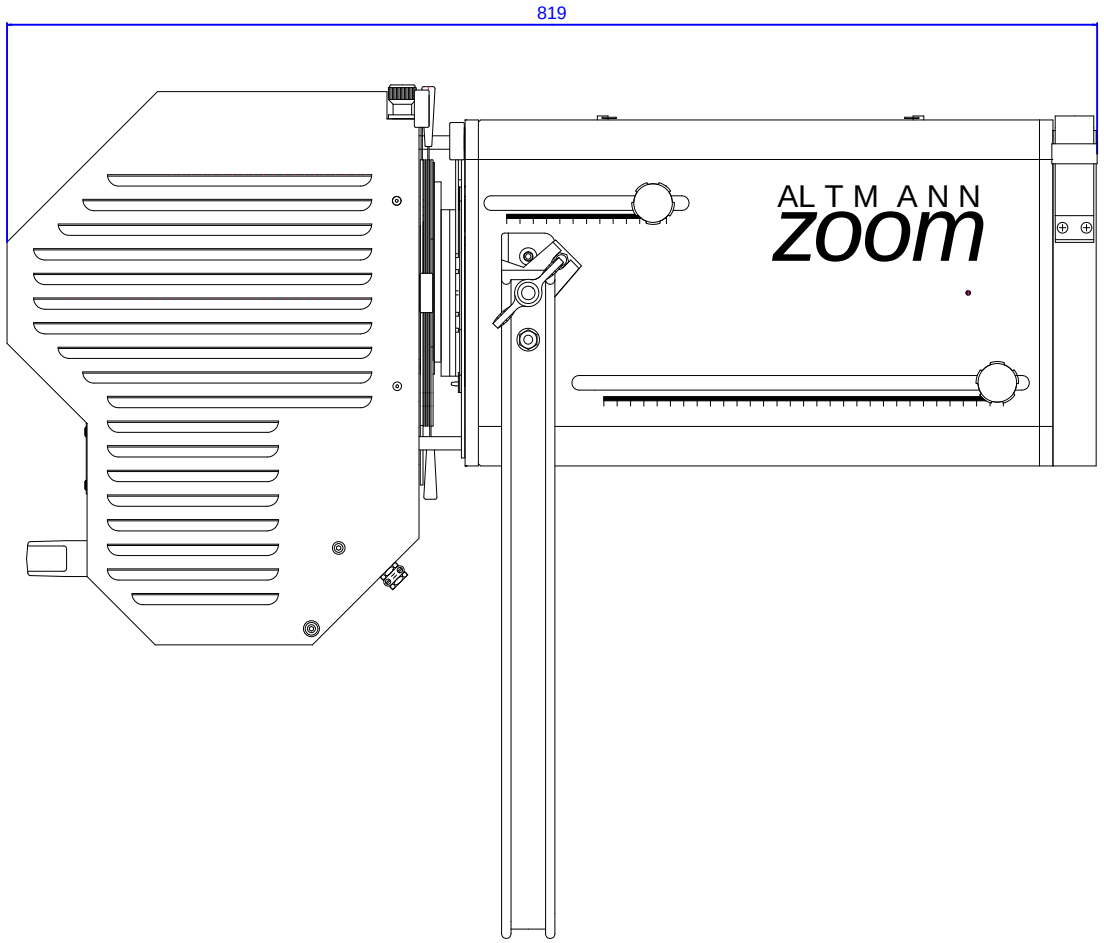

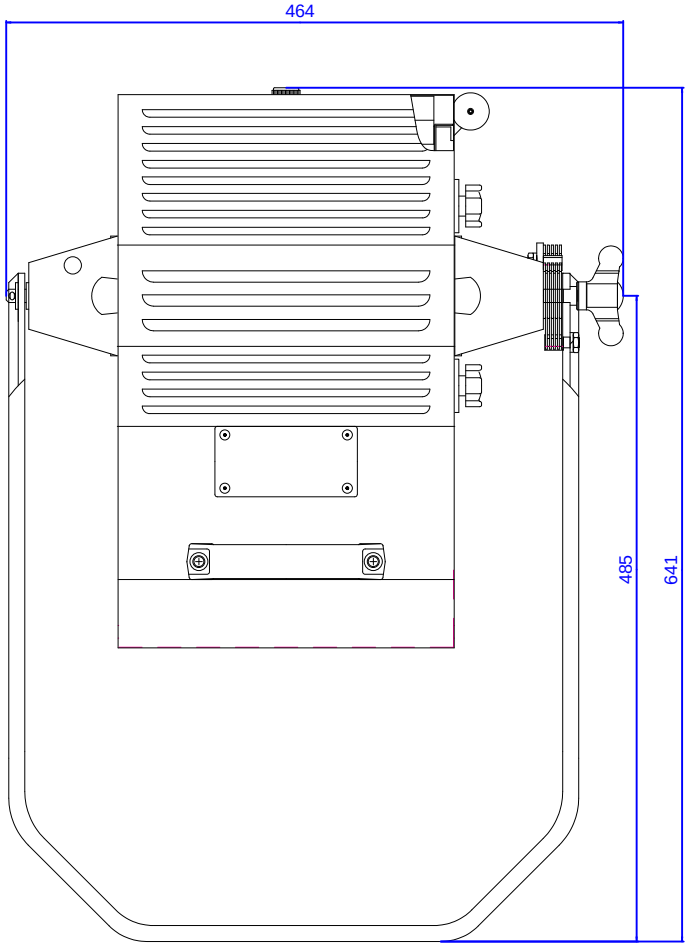

Halogen-Zoom-Profilscheinwerfer APZ212_2512_212K
Bei Bedarf: Zeichnung im DXF-Format bitte anfordern

		Name	
		Datum	
		Gezeichnet	
		Geprüft	
		Norm	
		Werkstoff	
		Oberfläche	
		Allgemeintoleranz	
		Massstab	
		Gewicht	
		Blatt	
		Altmann Lichttechnik GmbH	
		Stuttgarter Str. 7	
		72181 Starzach	