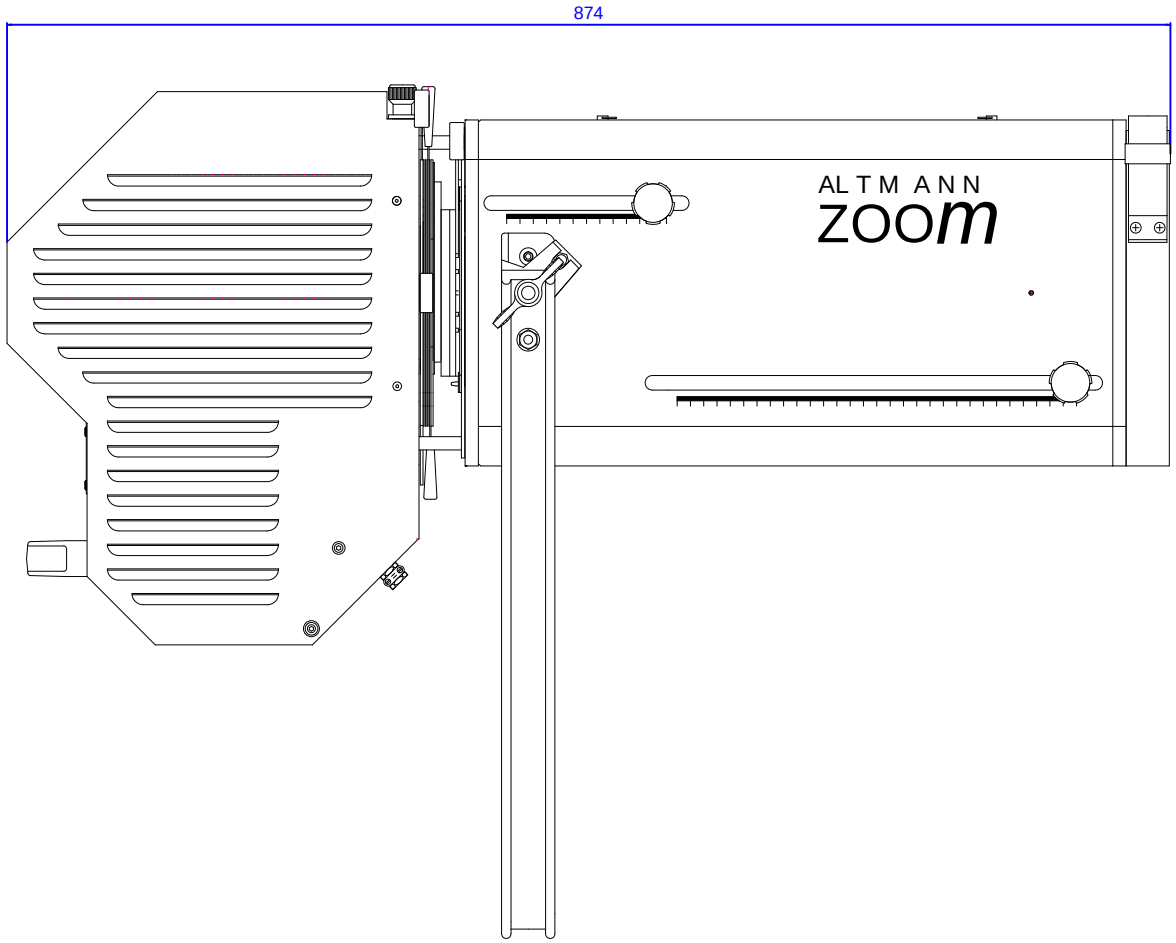

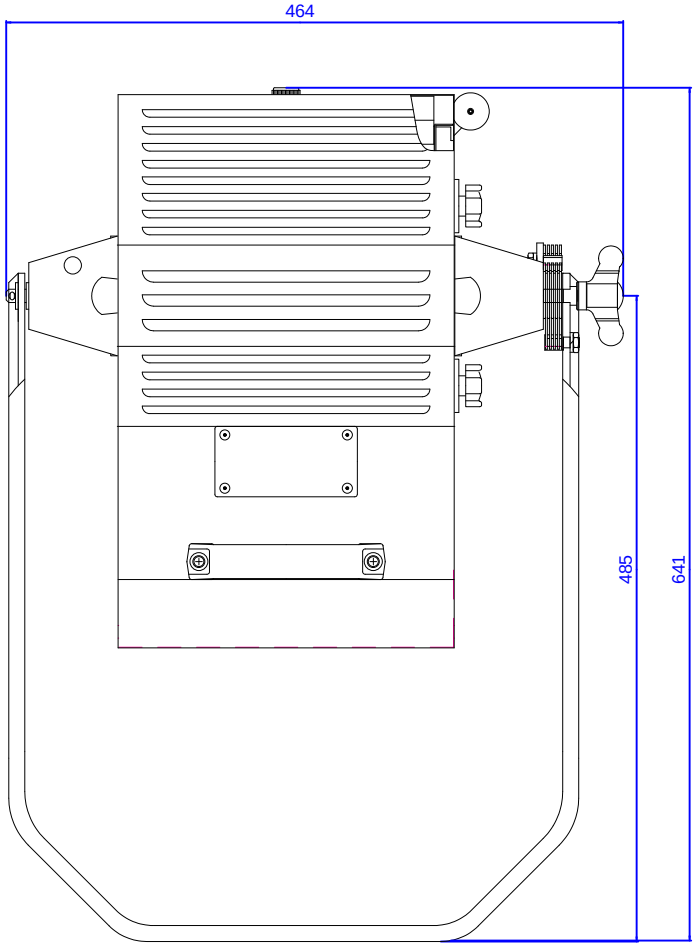

Halogen-Zoom-Profilscheinwerfer APZ 210E_2510E_210 EK_211E_2511E_211 EK
Bei Bedarf: Zeichnung im DXF-Format bitte anfordern

					Name	
				Gezeichnet		
				Geprüft		
				Norm		
				Benennung		
				Altmann Lichtdesign GmbH Ostfildern-Nellingen 73760 Ostfildern		
						Blatt
Änderungen / Ersatz für						