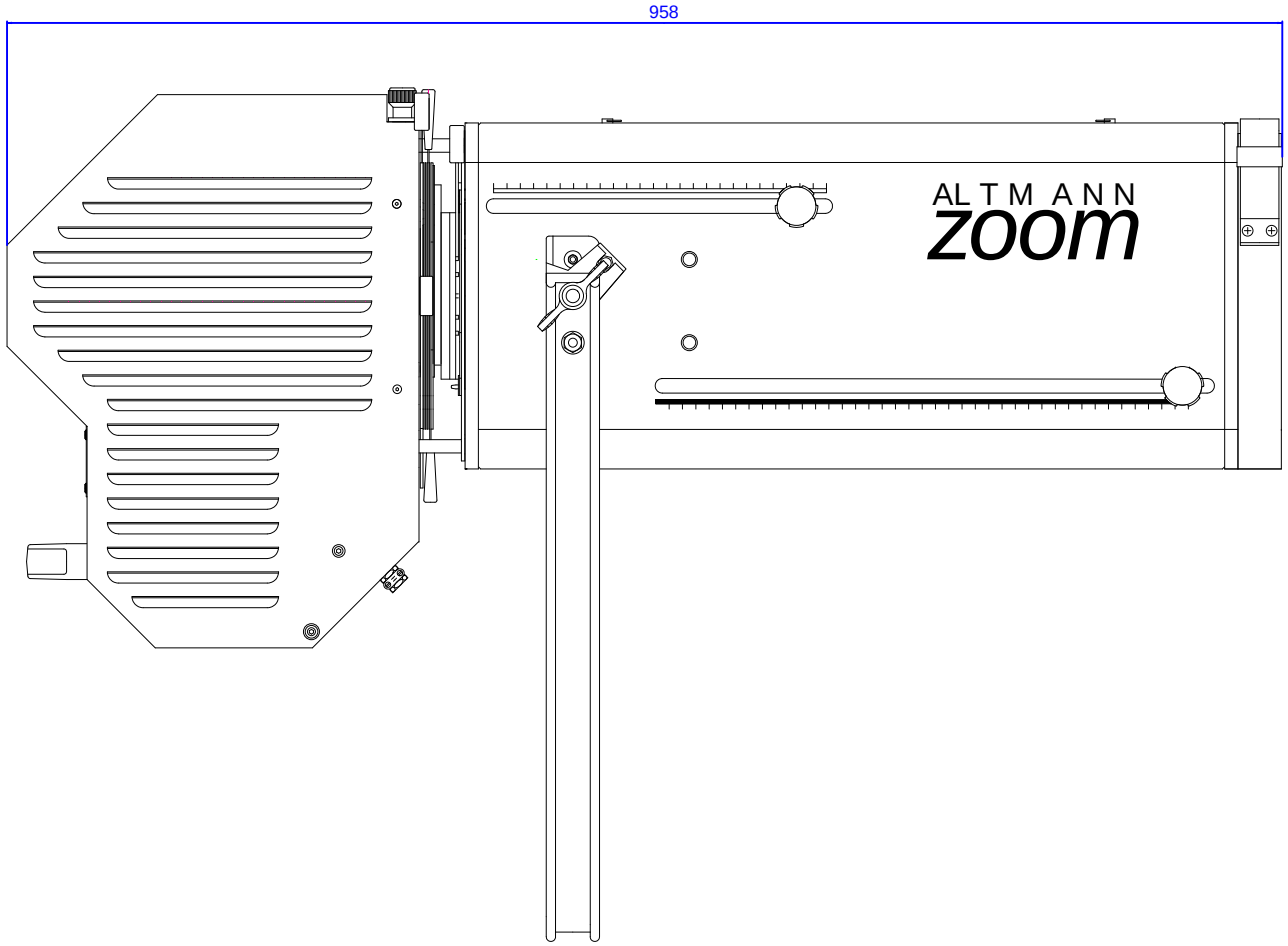

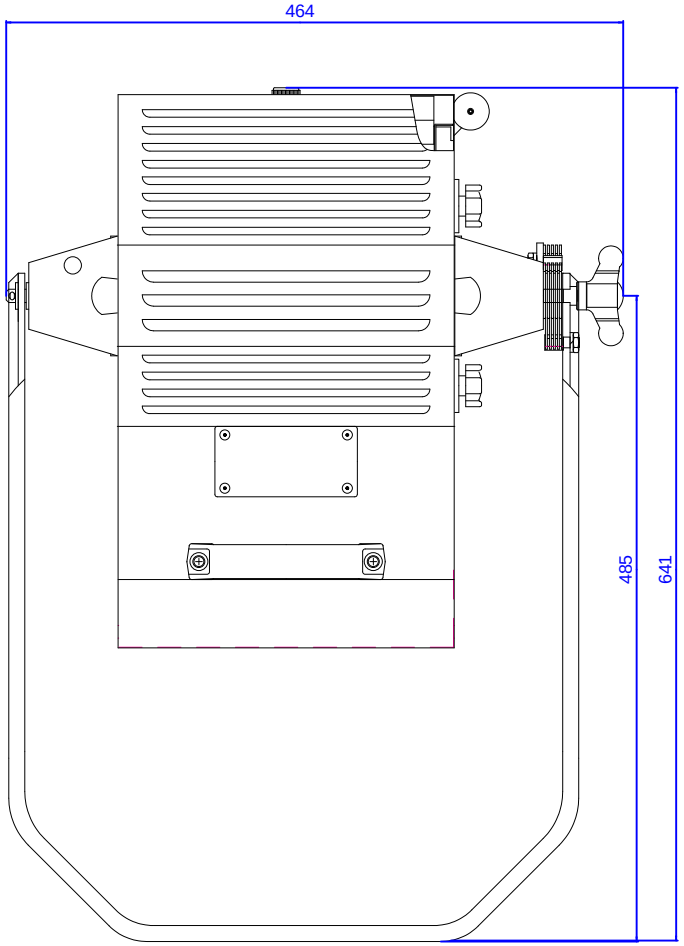

Halogen-Zoom-Profilscheinwerfer APZ209_2509_209K
Bei Bedarf: Zeichnung im DXF-Format bitte anfordern