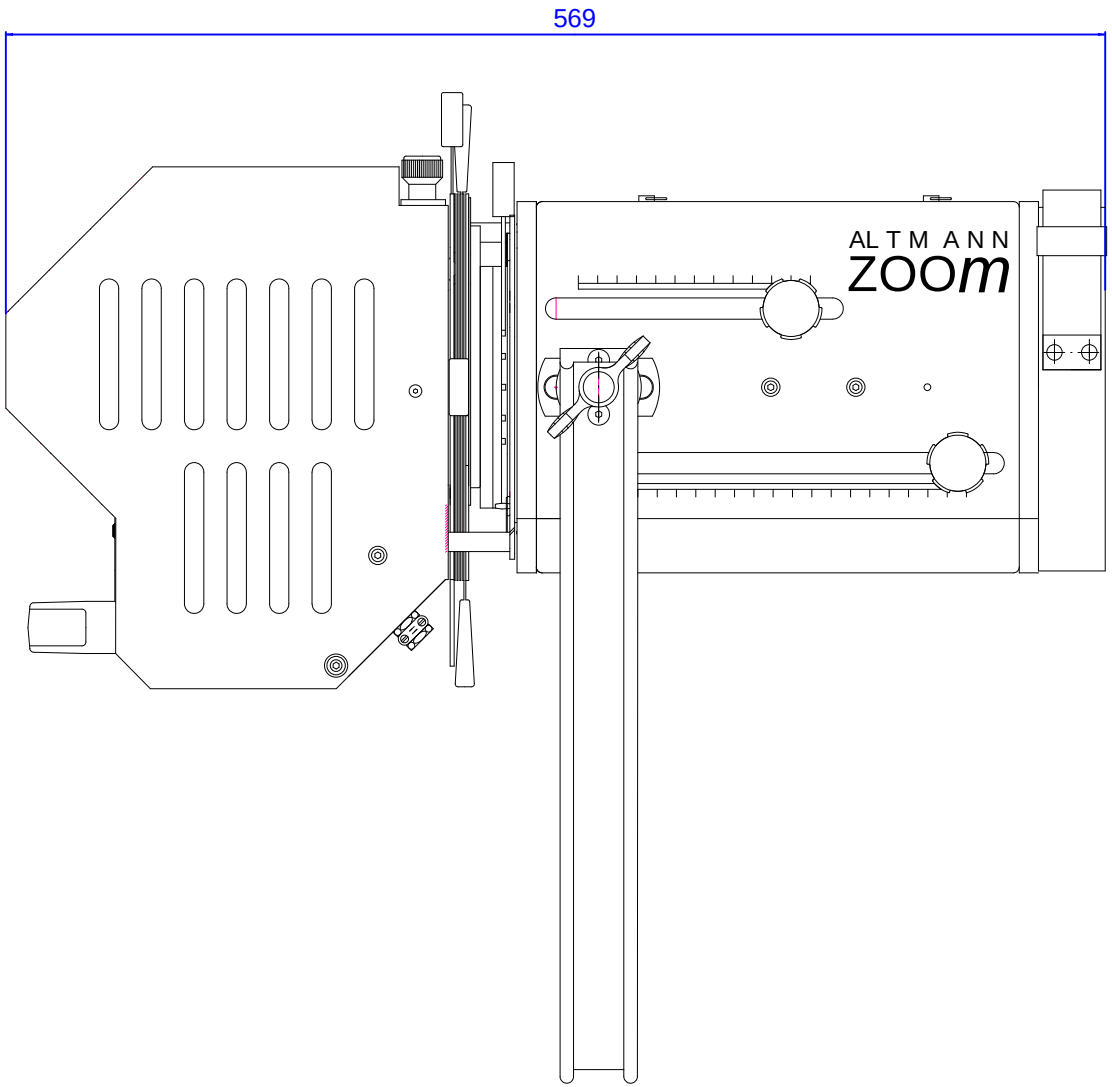

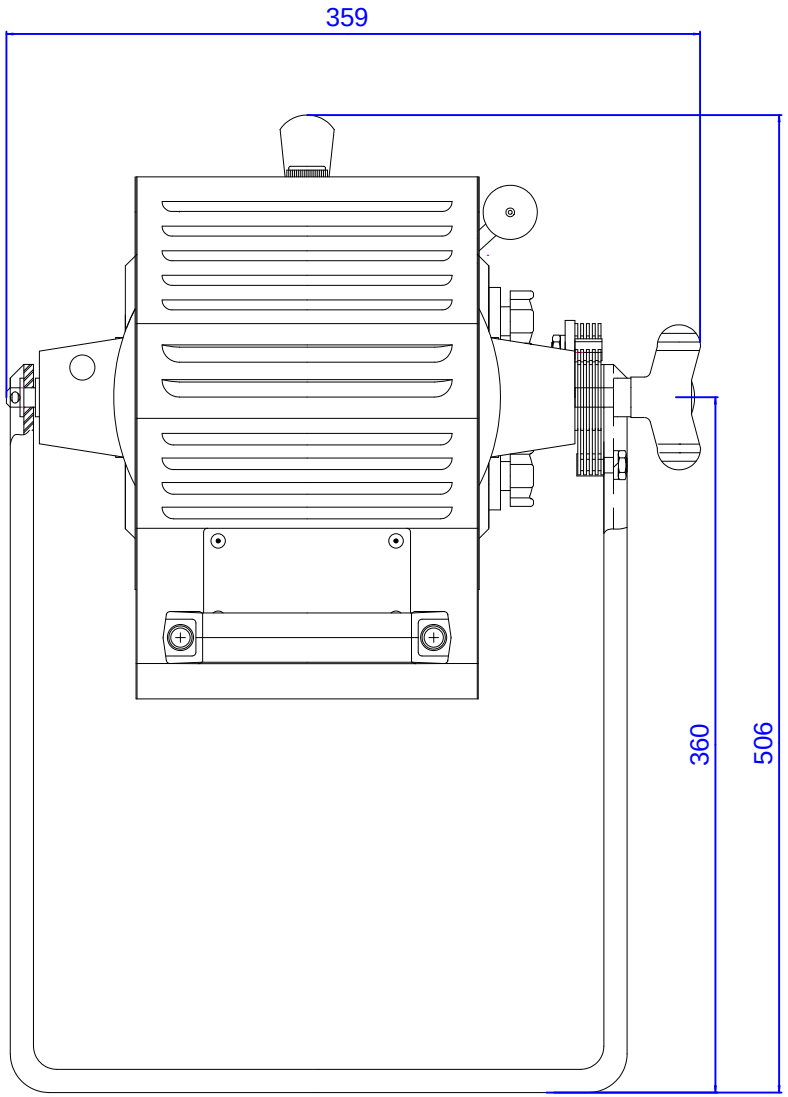

Halogen-Zoom-Profilscheinwerfer APZ 135 K
Bei Bedarf: Zeichnung im DXF-Format bitte anfordern

					Datum	Name	
				Bearb.			
				Gepr.			
				Norm.			
							Blatt
Zust.	Änderungs-	Datum	Name				B