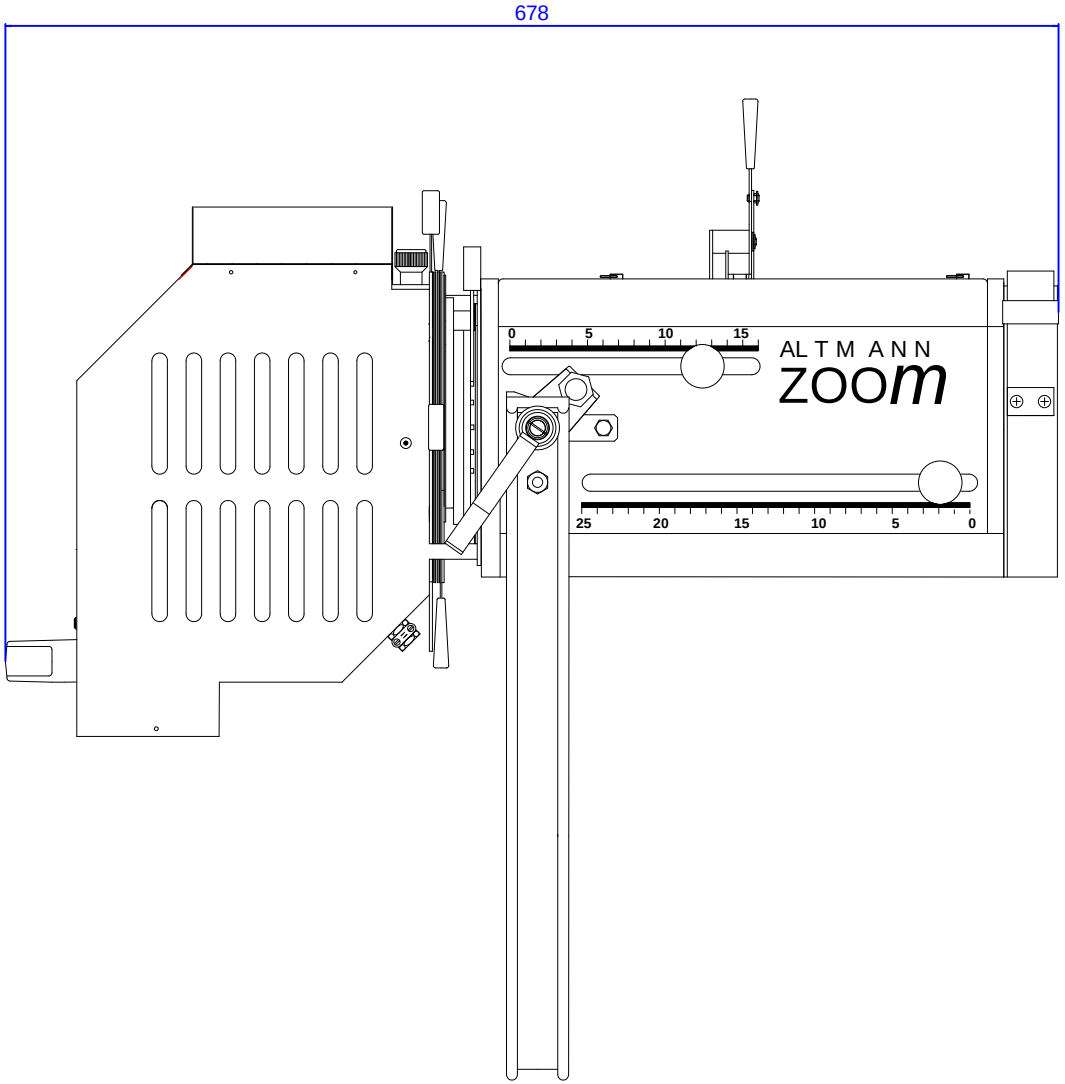

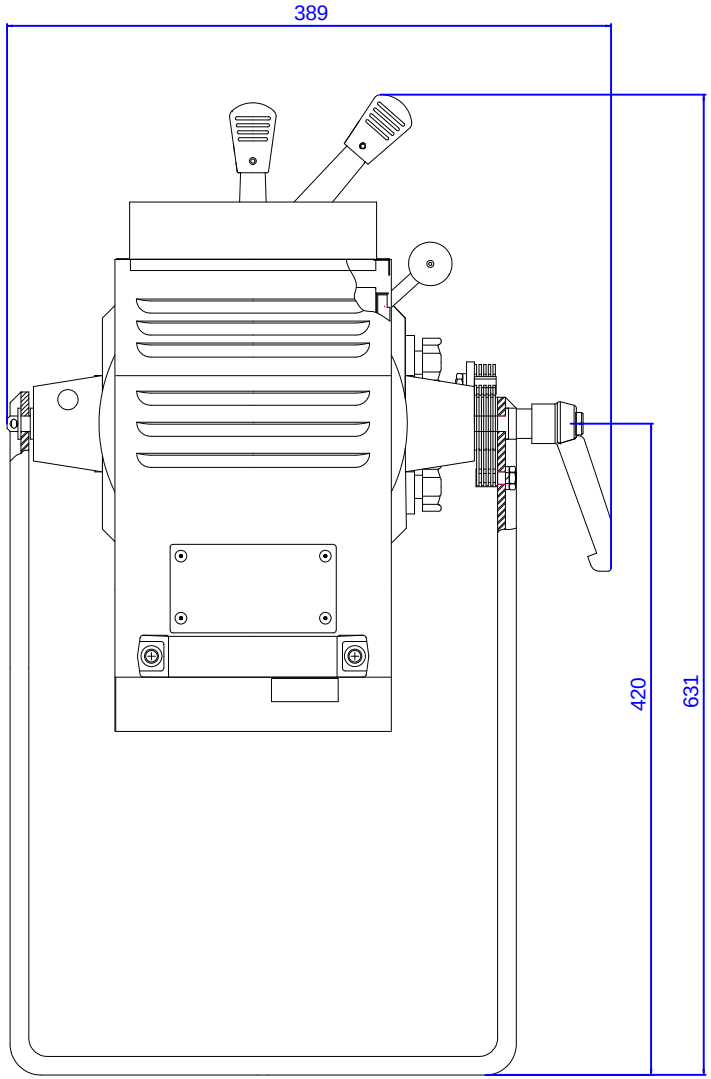

HMI-Zoom-Profilscheinwerfer AMZ 130 D mit manueller Verdunklerblende (Dimmer)
Bei Bedarf: Zeichnung im DXF-Format bitte anfordern

					Gezeichnet	Name	
					Geprüft		
					Gepr.		
					Norm		
					Altmann Lichttechnik GmbH		
					Hauptstr. 1		
					70195 Stuttgart		
							Maßstab
Blatt	Änderung	Datum	Name				