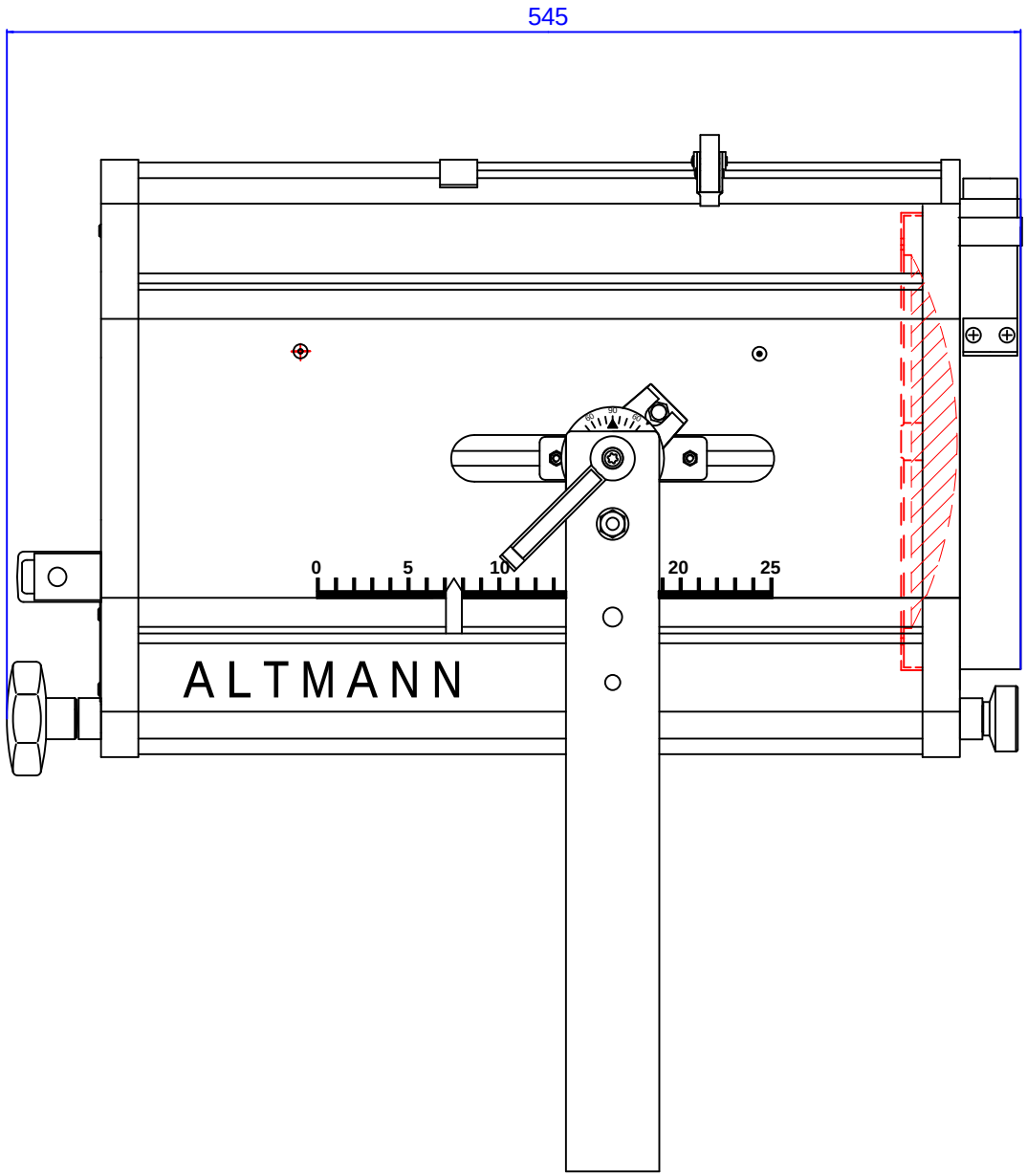

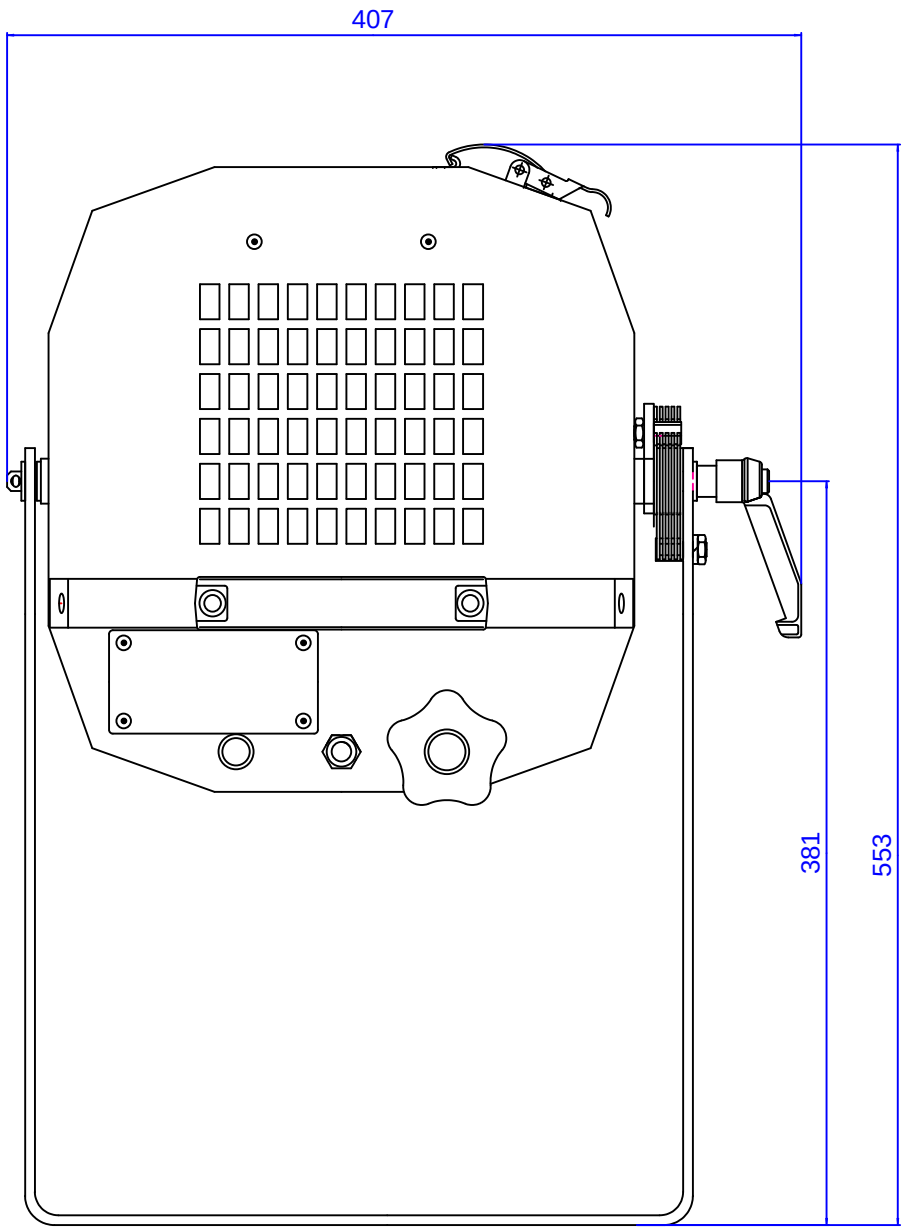

Halogen-Plankonvex-Linsenscheinwerfer ALS 201/ALS 2501
Bei Bedarf: Zeichnung im DXF-Format bitte anfordern

				Datum	Name
			Bearb.		
			Gepr.		
			Norm		
			Altmann Lichttechnik GmbH Belauestr.23 70195 Stuttgart		
Änderung	Datum	Name			